REFERENCE USE 参考用途	√
Purpose of mold 开模用途	
Production use 生产用途	

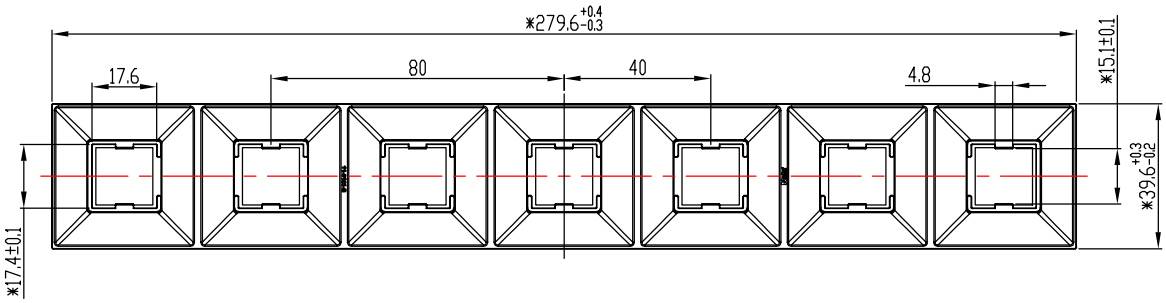

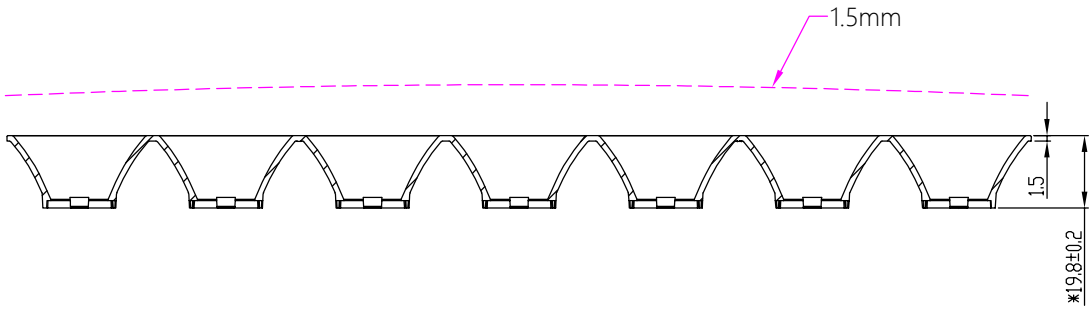

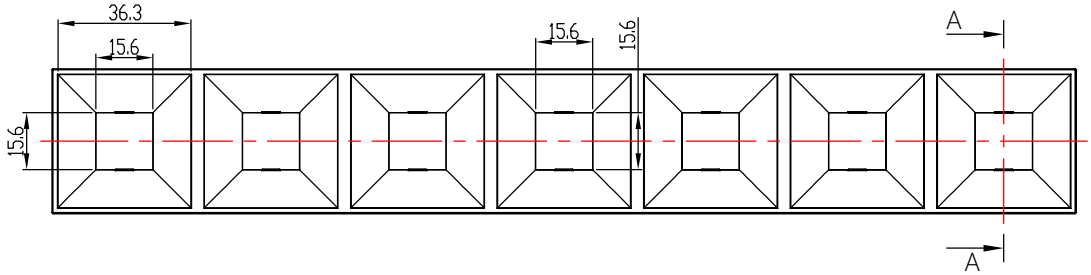

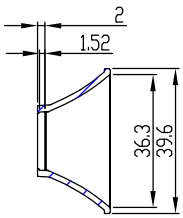

A-A

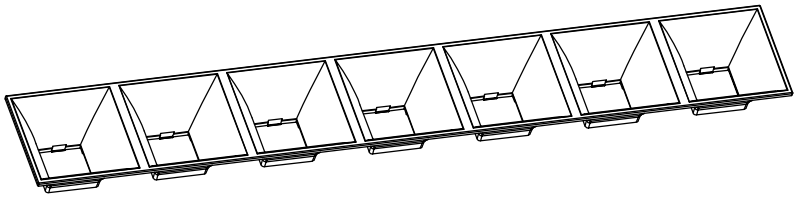

PRODUCT COLOR REFERENCE TABLE

NO.	PRODUCT CODE	PRODUCT NAME	COLOR	MATERIAL	NOTES
①	11-0161-S-MW	11-0161-S	matt white	PC	
②	11-0161-S2-MB	11-0161-S2	matt black	PC	
③	11-0161-S3-GW	11-0161-S3	glossy white	PC	
④	11-0161-S4-GB	11-0161-S4	glossy black	PC	
⑤	11-0161-S5-MS	11-0161-S5	matt silver	PC	
⑥	11-0161-S6-GS	11-0161-S6	glossy silver	PC	

技术要求:
1.材质：PC。
2.表面处理：详见附表。
3."*"标记为重点控制尺寸。
4.未注公差按GB/T14486-2008-MT6。
5.产品未注圆角与拔模斜度按3D。

标记 MARK	处数 NO.OF MODIF.	更改内容 MODIFICATIONS	签名 SIGNED BY	更改日期 MODIF. DATE
K2	3	1.增加产品壁厚1.5mm。2.加大装配透镜的胶位。3.增加扣位的宽度尺寸公差。		25-2-2025
K1	4	产品外径280变更为279.6，宽度40变更为39.6。增加c面备注，更改客户品名。		25-9-2024

设计 DESIGNER		制图 DRAWN BY	
工艺 TECHNICAN		审核 CHECKED BY	
批准 APPROVED BY		日期 DATE(DD-MM-YYYY)	19-09-2024

比例 SCALE	1:1
视角 1st ANGLE PROJECTION	
页数 PAGE	SHEET 1 OF 1

产品图
PRODUCT DRAWING

单位 UNIT: mm

Nata®

版本 VERSIONS	K2
产品编码 PRODUCT CODE	91.11.0161.000
产品名称 PRODUCT NAME	11-0161-S
客户代号 CUSTOMER ID	NT
客户编号 CUSTOMER CODE	FY40-防眩罩-1×7